FADINI
el abre verjas

A·D·S AUTOMATIC DOOR SPECIALISTS
Puertas & Portones Automáticos, S.A. de C.V.
¡Nuestra pasión es la Solución!....

» OPERADOR ELECTROMECANICO CORREDIZO MOD.MEC-800.

MANUAL DE INSTALACION

V09.18

(229) 288-1552
portonesautomaticos@adsver.com.mx
portonesautomaticos@prodigy.net.mx

RESIDENCIAL COMERCIAL INDUSTRIAL

MEMBER IDA International Door Association

(229) 927-5107, 167-8080, 167-8007, 151-7529.
ADS
www.adsver.com.mx

MEC 800 SPECIAL

EL ABRE-VERJAS DE BATIENTE OLEODINÁMICO PARA USO EXTERNO

COMPONENTES ESENCIALES PARA LA APLICACIÓN DEL AUTOMATISMO EN UNA HOJA

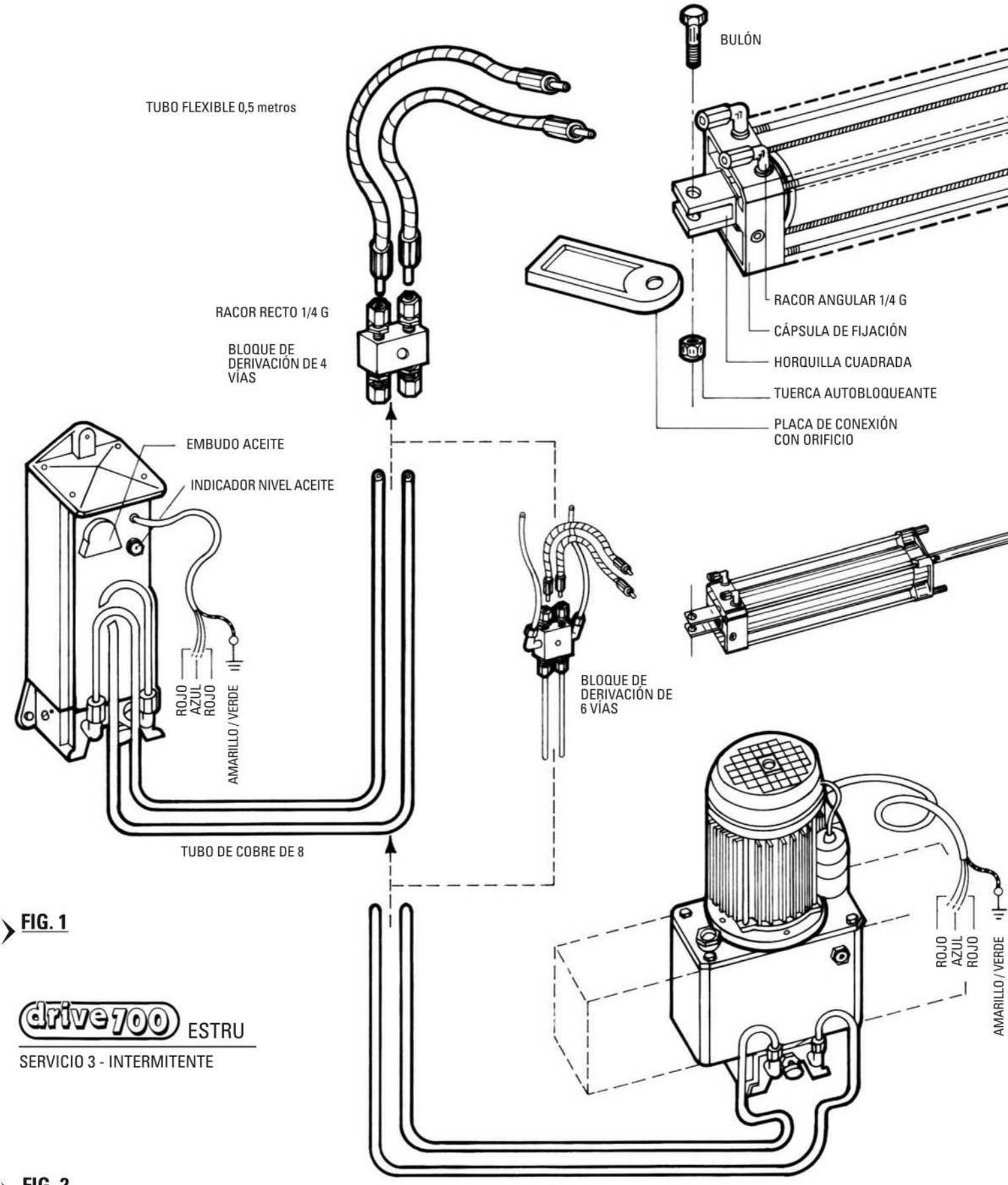

FIG. 1

drive 700 ESTRU

SERVICIO 3 - INTERMITENTE

FIG. 2

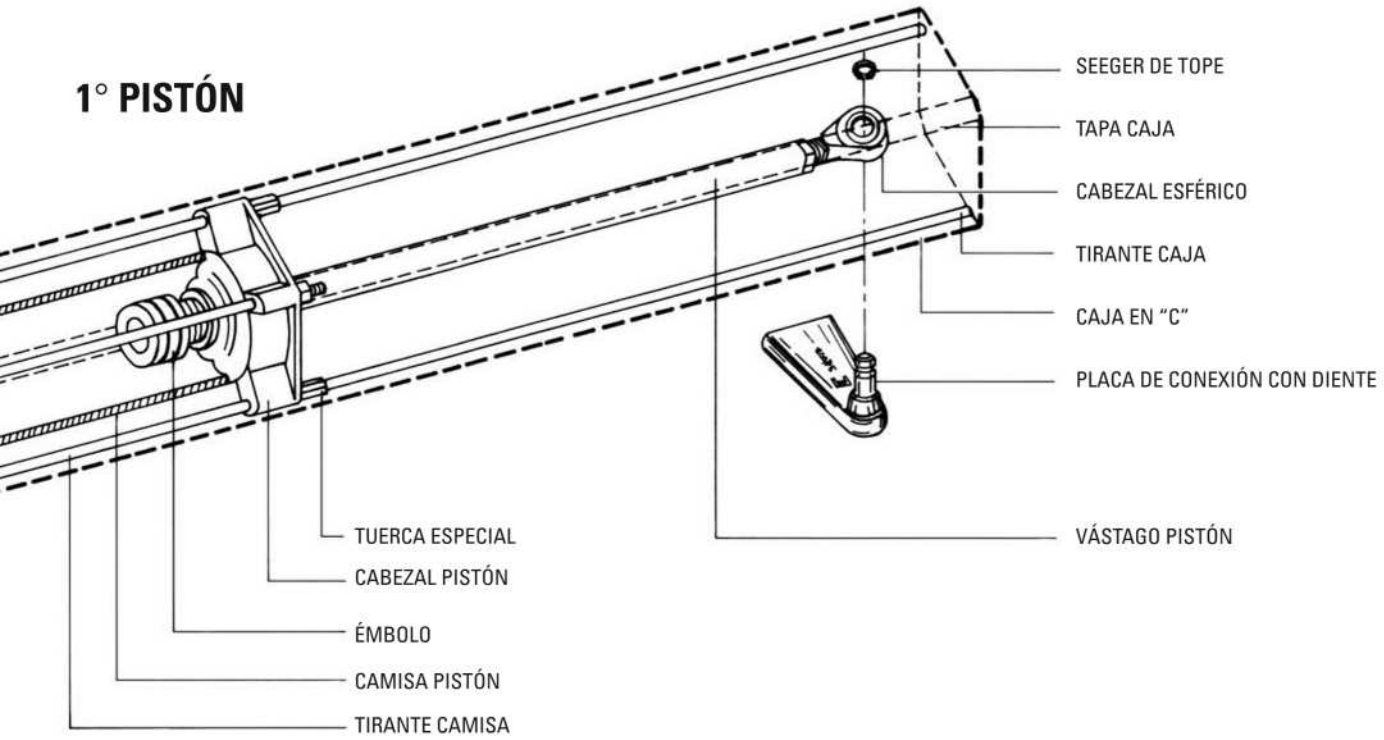

FIG. 3 **Vista en sección actuador oleodinámico**

2° PISTÓN

El Drive 700 Estru, (Fig. 1), es una centralita hidráulica con bloqueo hidráulico bi-direccional especial para ser aplicada con sólo un pistón recto Mec 800 Special para automatizar verjas no muy pesadas. De pequeño tamaño se puede instalar cerca de un pilar del portón o empotrar en el muro dentro con su caja armario de chapa galvanizada resistente a la intemperie. Seguro y confiable gracias a sus componentes y al aceite hidráulico que comanda el funcionamiento, posee un cuerpo válvula, un depósito, una tapa y una portezuela con llaves de seguridad que al abrir esconde el cable eléctrico con todas las conexiones, el indicador de nivel de aceite, el embudo para colocar el aceite, las válvulas de máxima presión para la regulación de la fuerza de empuje en cierre y en abertura y la regulación de desbloqueo para la abertura manual ante la falta de corriente eléctrica. El Drive 700 Estru se adapta especialmente para ser usado en un servicio de intermitencia periódico "S3".

El Mec 700/80 Ventil, (Fig.2), es una centralita hidráulica con bloqueo hidráulico bi-direccional muy robusta. Se compone de un motor eléctrico enfriado con aire y un depósito con elevada capacidad para el aceite, las válvulas de máxima presión y el desbloqueo manual están bien a la vista y son de fácil acceso. Gracias al aceite que trabaja a una temperatura de entre –20°C y +80°C, el buen funcionamiento se ve siempre asegurado. Para proteger la centralita de golpes accidentales y de la intemperie se la coloca dentro de su propia caja armario dotada de ranuras para la circulación del aire y de una portezuela con cerradura con clave. Puede colocarse cerca del pilar del portón incluso empotrándola en la pared y, dotándola de depósitos suplementarios, consigue gestionar perfectamente las maniobras de abertura y cierre de dos pistones rectos Mec 800 Special aplicados a una sola hoja muy pesada. Gracias a su servicio S3 le permite abrir portones en modo intensivo sin generar problemas ante cada inversión de marcha del motor.

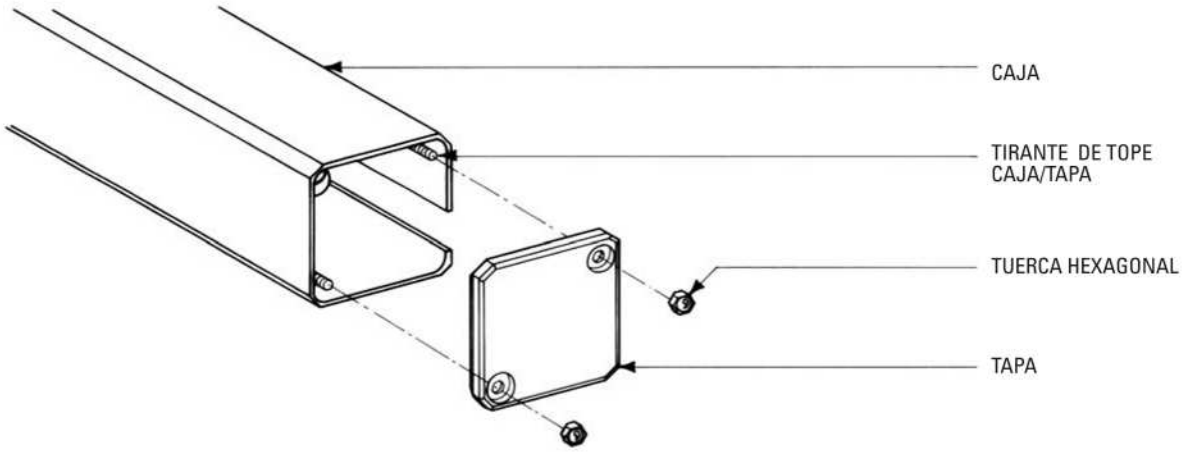

FIG. 4

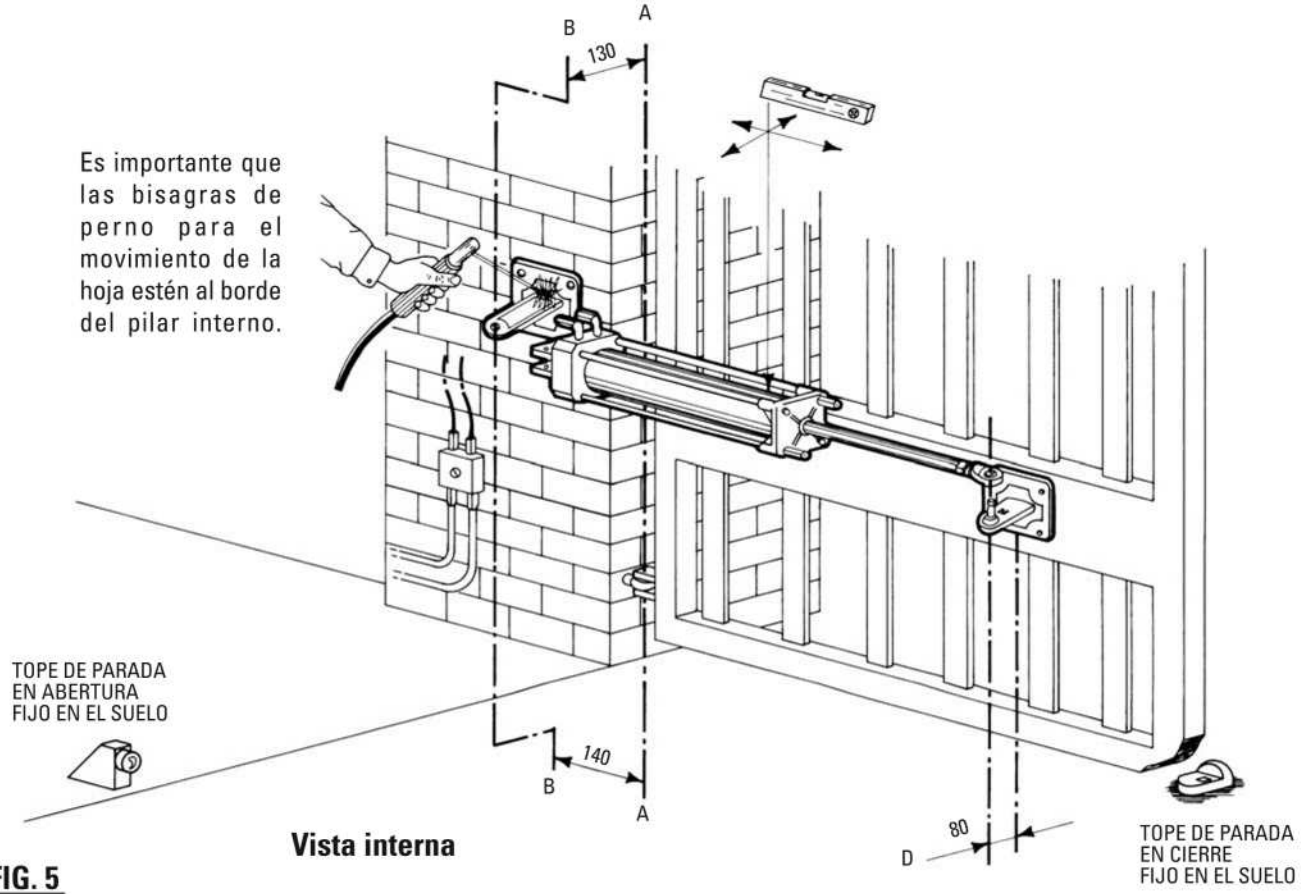

FIG. 5

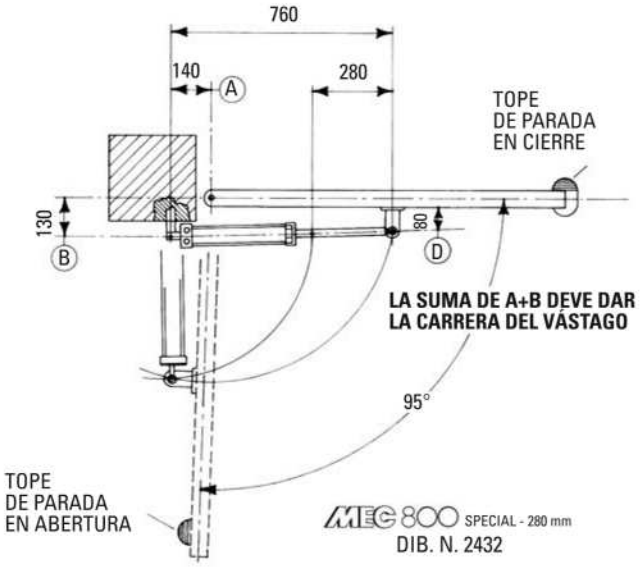

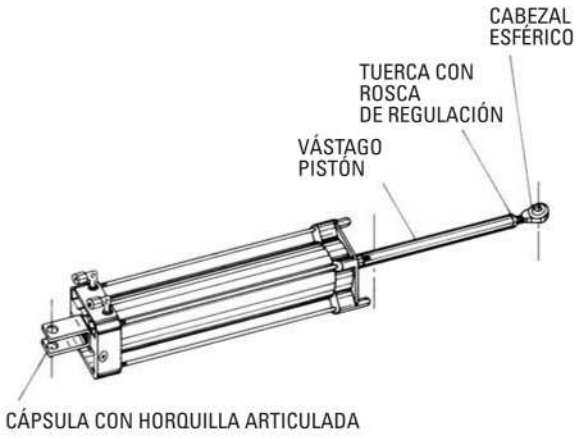

FIG. 6

FIG. 7

Instrucciones para aplicar los MEC 800 SPECIAL en una verja de dos hojas.
Se recomienda cumplir con los puntos descritos en este manual para conseguir una perfecta aplicación del automatismo.

Antes de instalar el pistón MEC 800 Special es importante controlar si la estructura del portón es adecuada para la aplicación del pistón oleodinámico, es decir que no haya presentes anomalías a nivel de la estructura metálica poco robusta o que no se adapte al movimiento de abertura automática.
Por lo tanto es oportuno reforzar o poner en su lugar las partes metálicas que no funcionan y que presenten rozamientos debidos a fricciones contra el suelo o contra el pilar (especialmente con respecto a las bisagras de sostén de la hoja).
El pistón se instala en las verjas de hoja batiente mediante conexiones tipo clavija, que se fijan en las hojas y en el pilar (Fig.5). Debe tenerse presente que el MEC 800 es muy robusto, con una fuerza de empuje muy elevada gracias a las centralitas hidráulicas debidamente reguladas y que está fabricado totalmente de acero y aluminio moldeado bajo presión permitiéndole de esta forma trabajar a temperaturas bajas incluso hasta los –20°C, y a temperaturas altas hasta +80°C (Fig.7).

Montaje: quitar la caja de aluminio anodizado desenroscando las dos tuercas hexagonales colocadas en la caja y que están introducidas en el tapón bloqueador de la caja (ver figura n° 4). Extraer longitudinalmente la caja poniendo al descubierto el pistón con el vástago y el cabezal esférico. Aplicar la placa agujereada de conexión al pilar, soldarla o bien empotrarla mediante grapas en el cemento. La misma debe estar a una cota bien precisa entre el centro de la bisagra, el pilar y la hoja a abrir (ver dibujo en las Fig. n. 5 - 6). Es necesario asegurarse que las cotas A y B sean respectivamente: A=mm 140 y B=mm 130, midiendo siempre desde el centro de la bisagra de la hoja al centro de la placa de conexión de la horquilla de cola. De este modo se consigue una abertura lenta y constante y la cota D permanece a 80 mm desde centro perno hasta la base de conexión de la hoja a abrir (Fig. 6). (Cotas válidas sólo para pistones MEC 800 Special con carrera de 280 mm).
Antes de fijar completamente la placa de conexión a la hoja del portón, efectuar varias pruebas con el cabezal esférico todo atornillado para que el émbolo del pistón llegue al final de carrera y, después de realizar varias pruebas manuales de abertura y cierre, soldar la conexión a la placa como se indica en la figura n° 5 - 8.

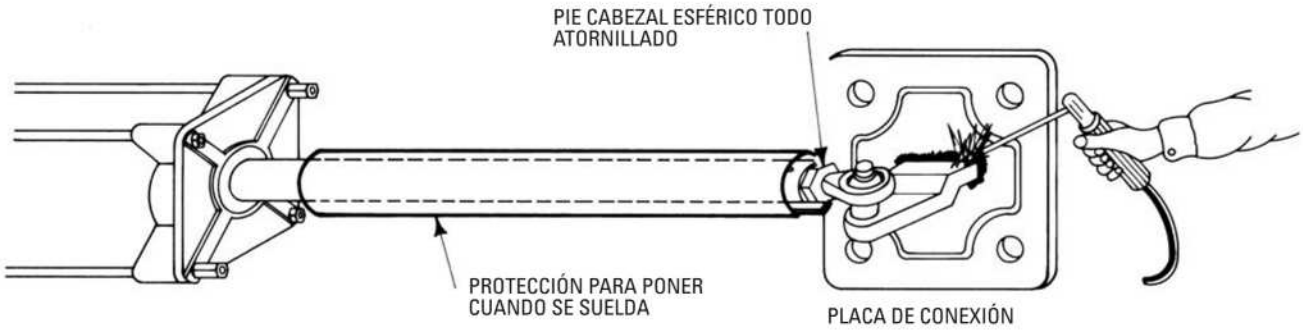

FIG. 8

Fijar la conexión de la articulación esférica en la hoja a abrir, con el vástago del pistón todo hacia afuera y con la articulación esférica toda atornillada, de modo que no se vea ningún trozo de pie. Con la hoja cerrada contra el tope, se coloca el nivel sobre el pistón para que el actuador esté perfectamente en plano (Fig. n. 5 - 8).

Después de fijar la placa de conexión a la hoja, desenroscar de 5 a 6 mm el cabezal esférico con respecto a la posición anterior y bloquear la contratuerca. De este modo se asegura que durante el cierre, la hoja de la verja esté siempre contra el tope de parada (Fig. n. 9).

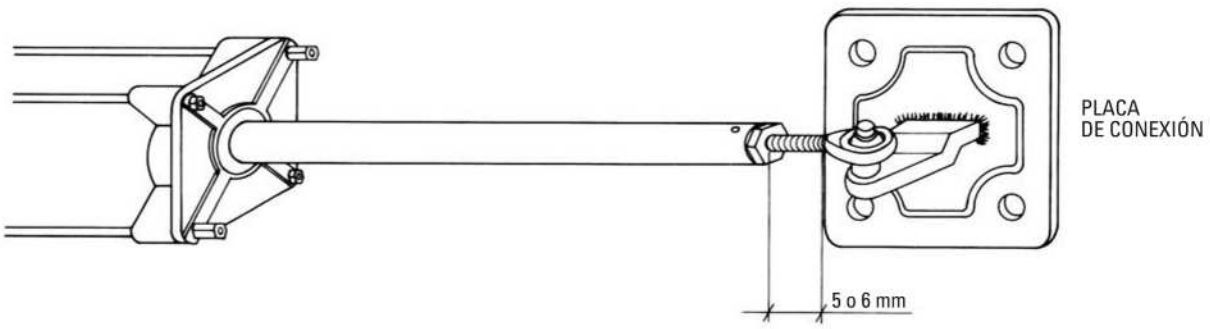

FIG. 9

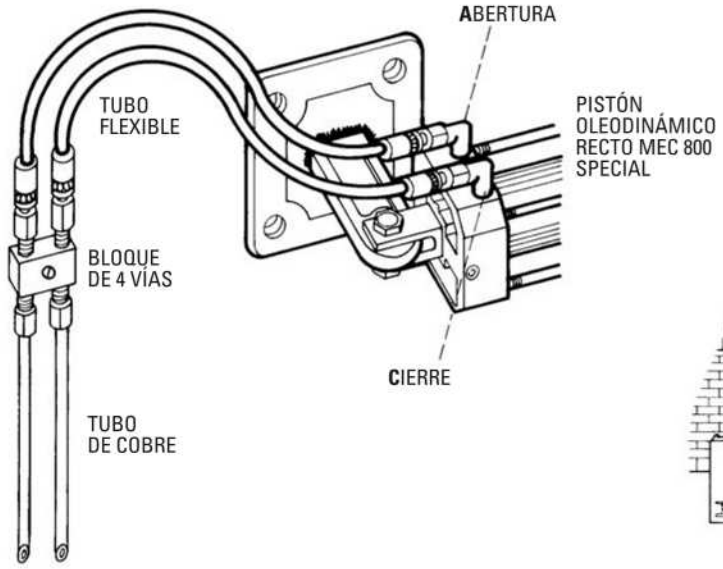

FIG. 10

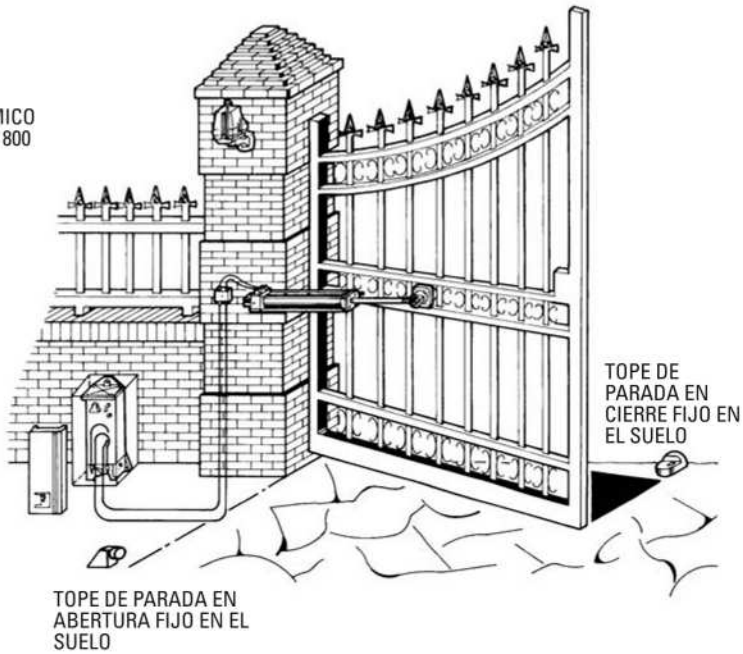

FIG. 11

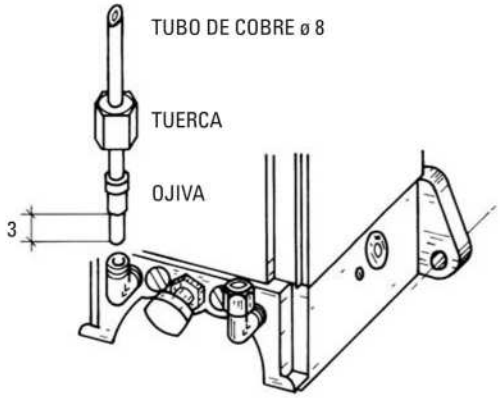

FIG. 12

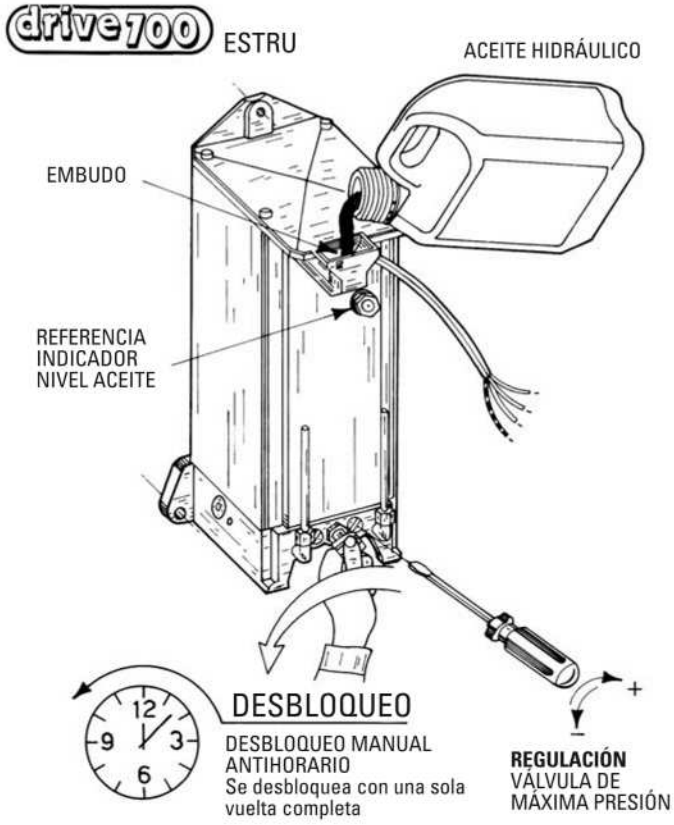

FIG. 13

Se aconseja predisponer, sin fijar, la centralita hidráulica con sus accesorios (tubos de cobre, tubos flexibles, bloque de derivación) de la forma más conveniente para obtener una instalación óptima. Los tubos de cobre se acoplan entre la centralita y el bloque de derivación (Fig. 11), teniendo presente que las curvas deben ser muy suaves y largas, mientras que los tubos flexibles se conectan entre el bloque y el pistón (Fig. 10), prestando atención para que la abertura de la hoja no se vuelva demasiado rígida, es por este motivo que se aconseja realizar pruebas manuales. Finalmente se pueden fijar todos los tubos poniendo en la parte terminal la ojiva e introduciéndolos a fondo en su posición y ajustando con atención las tuercas (Fig. 12). Esta instalación es válida sólo para un pistón aplicado a la hoja del portón con una centralita Drive 700 Estru, la cual se aconseja para abrir portones no muy pesados (Fig. 11).

El aceite hidráulico se coloca en el depósito mediante el embudo en dotación, introducido en el mismo depósito que se encuentra por debajo de la tapa de la centralita hidráulica; el embudo se extrae 2 cm, se coloca la cubeta hacia arriba y se vierte el aceite hasta el nivel del indicador (Fig. 13).

Cuando falta energía eléctrica, para poder abrir libremente la hoja es necesario desenroscar a mano el ajuste colocado entre las válvulas de máxima presión (Fig. 13).

Para efectuar la calibración de la presión de abertura o de cierre de la hoja, se regulan las válvulas de máxima presión con el destornillador como se muestra en la Fig. 13.

TIPO ACEITE HIDRÁULICO: FADINI A 15 By AGIP

ATENCIÓN:
El tornillo que regula la fuerza de empuje Abertura debe estar atornillado aprox. 2 vueltas más a fondo que el que regula la fuerza de Cierre, de lo contrario se puede producir el bloqueo del pistón oleodinámico durante la fase de abertura.

Aplicación de dos pistones MEC 800 Special y centralita MEC 700/80 Ventil con depósitos suplementarios para hojas muy altas y pesadas, para las cuales es necesario una buena fuerza de empuje para abrirlas y cerrarlas. Para la instalación se debe cumplir la regla citada para un pistón solo, es decir A + B = carrera del vástago, indicada en las Fig. 5 - 6.
Disponer la instalación como en las Fig. 14 - 16.

Introducir en la centralita con depósitos suplementarios aceite "FADINI A 15 by AGIP" a través del orificio de entrada hasta alcanzar el nivel del indicador (Fig. 15).
Al hacer funcionar el automatismo disminuirá el aceite en la centralita, ya que una parte pasa a los dos pistones. Añadir más aceite, aprox. un litro, éste no llegará al nivel del indicador y prestar atención para no hacerlo llegar, de lo contrario durante la abertura manual el aceite excedente debido a la elevada presión escapará.

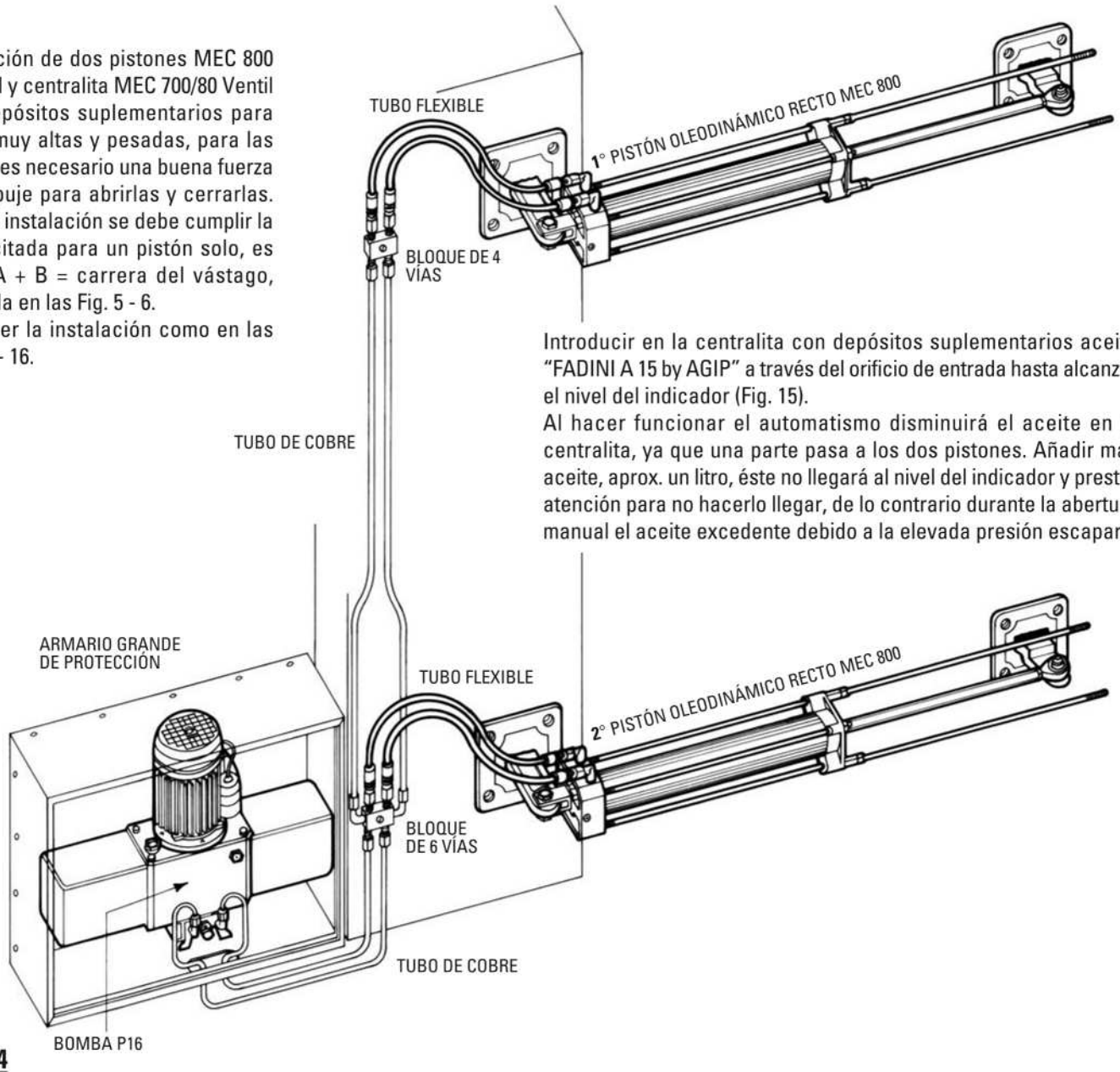

FIG. 14

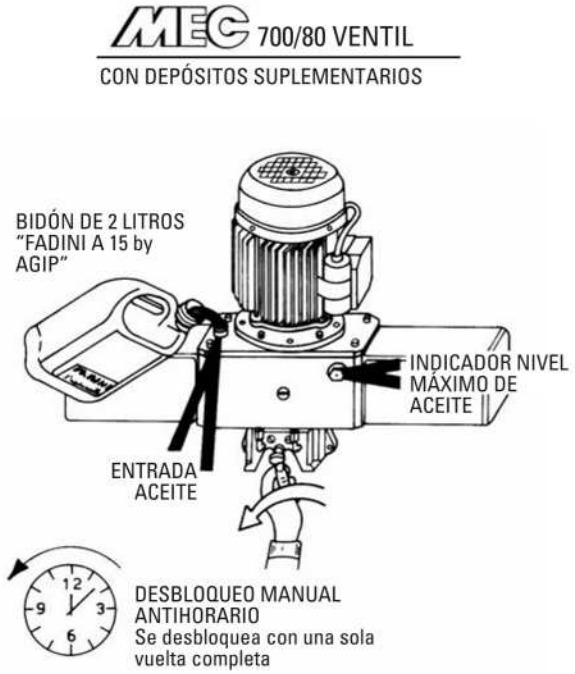

FIG. 15

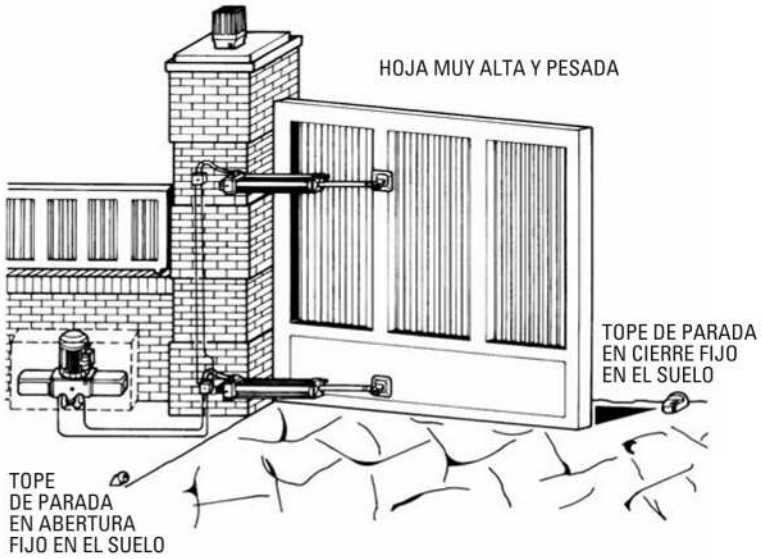

Vista interna: aplicación especial de 2 pistones MEC 800

FIG. 16

APLICACIÓN DE LA ELECTROCERRADURA

- **HORIZONTAL**
- **VERTICAL**

LLAVE
DE ELECTROCERRADURA

FIG. 17

TOPE DE PARADA EN
ABERTURA FIJO EN
EL SUELO

TOPE DE PARADA EN
ABERTURA FIJO EN
EL SUELO

TOPE DE PARADA EN
CIERRE FIJO PARA SUELO

TOPE DE
PARADA A 95°

95°

90°

TOPE DE
PARADA A 90°

ELECTROCERRADURA

FIG. 18

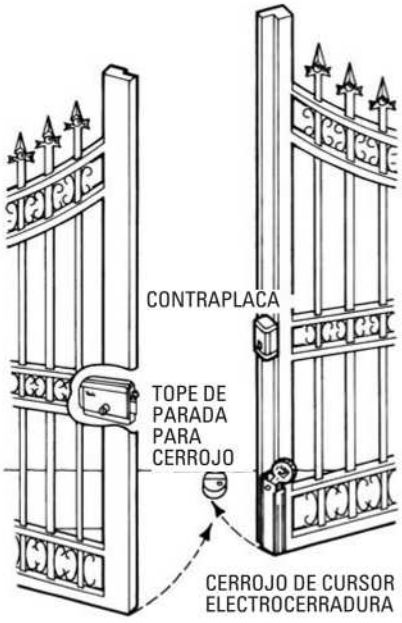

ELECTROCERRADURA
HORIZONTAL

FIG. 19

CON LA CENTRALITA HIDRÁULICA SIN BLOQUEO HIDRÁULICO, EL MEC 800 SPECIAL DEBE INSTALARSE CON ELECTROCERRADURA.

La cerradura eléctrica se aplica de forma horizontal a verjas de sólo una hoja, con el empotrado de tope de la cerradura (contraplaca) fijo a la pared. Por el contrario en las verjas de dos hojas se puede instalar en posición horizontal o vertical.

De forma horizontal como se muestra en las Fig.17 – 19, con el tope de parada fijo en tierra, el cual posee un orificio donde se introduce el cerrojo cuando se cierra la hoja. De forma vertical, como lo muestra la Fig. 20 con el tope en el suelo para recibir el ensamble de la electrocerradura. Se recuerda que la hoja que lleva la electrocerradura debe poseer un desfase angular de por lo menos cinco grados con respecto a la otra, garantizando de esta forma la alternancia de recorrido de las mismas a fin de evitar que se choquen en el tope de parada en el cierre. Es importante que en la abertura máxima cada hoja tenga su propio tope de parada de final de carrera (Fig. 18).

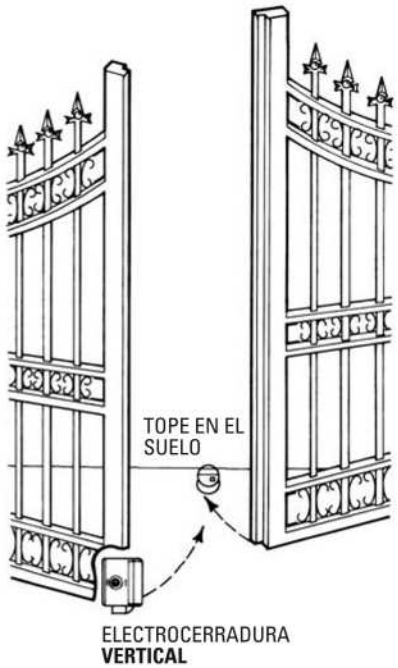

ELECTROCERRADURA
VERTICAL

FIG. 20

OTRAS COTAS DE INSTALACIÓN

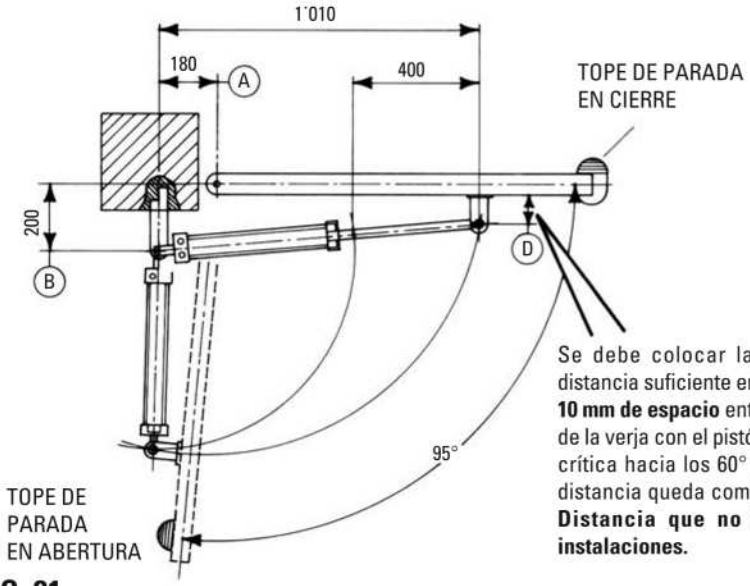

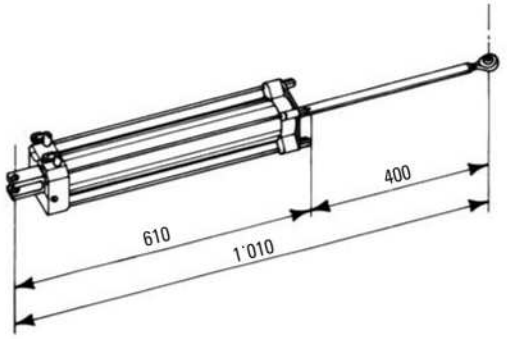

Se debe colocar la conexión vástago a una distancia suficiente en modo tal que se mantengan **10 mm de espacio** entre la caja del pistón y la hoja de la verja con el pistón en la posición angular más crítica hacia los 60° hoja verja. En general esta distancia queda comprendida entre 90 y 100 mm. **Distancia que no es igual para todas las instalaciones.**

MEC 800 SPECIAL
400 mm
DIB. N. 2433

FIG. 21

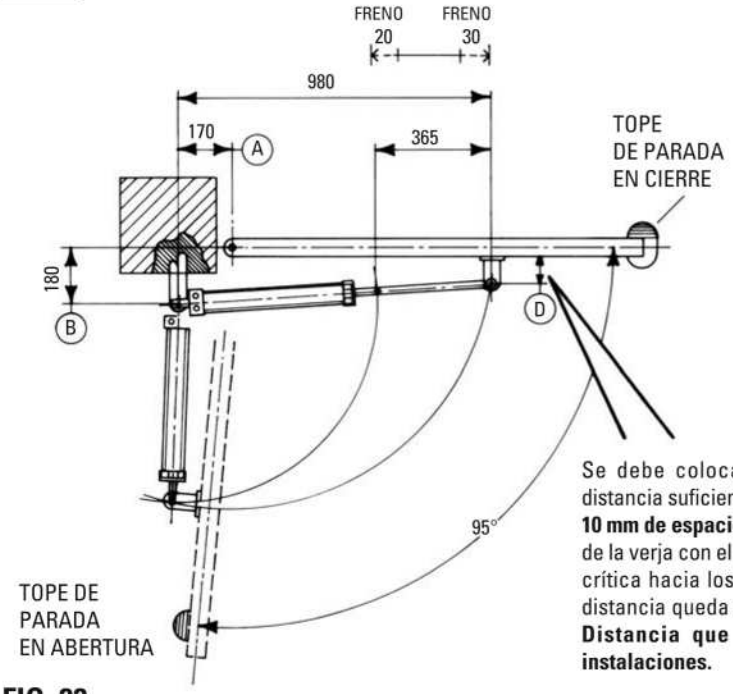

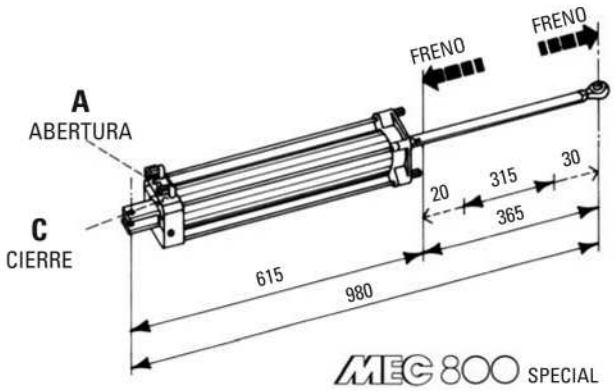

Se debe colocar la conexión vástago a una distancia suficiente en modo tal que se mantengan **10 mm de espacio** entre la caja del pistón y la hoja de la verja con el pistón en la posición angular más crítica hacia los 60° hoja verja. En general esta distancia queda comprendida entre 90 y 100 mm. **Distancia que no es igual para todas las instalaciones.**

MEC 800 SPECIAL
400 mm - Frenado de abertura/cierre
DIB. N. 2437

FIG. 22

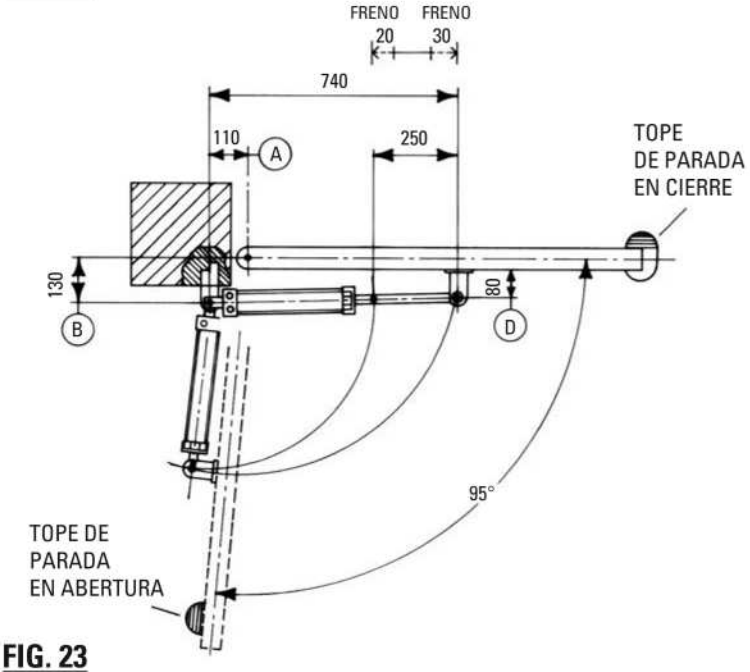

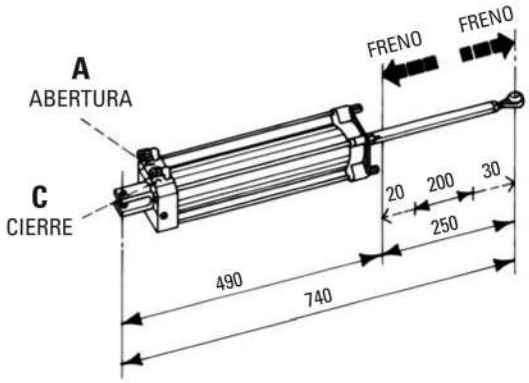

MEC 800 SPECIAL
280 mm - Frenado de abertura/cierre
DIB. N. 2436

FIG. 23

ESQUEMA INDICATIVO PARA LA DISPOSICIÓN DE LOS ACCESORIOS

1 - Interruptor de línea 230 V - 50 Hz
2 - Programador electrónico ELPRO 13 CEI
3 - Radio receptor Astro 40 Aut
4 - Antena radio Astro 40 Aut
5 - Lámpara de destellos Lapi 2 con jaula de protección
6 - Bloque de derivación de 4 vías
7 - Pistón oleodinámico MEC 800 Special
8 - Tablero de pulsadores Edi 60 externo al portón
9 - Electrocerradura
10 - Fotocélula receptor Difo 33 externa al portón
11 - Fotocélula proyector Difo 33 externa al portón
12 - Tablero de pulsadores Pulin 3 de mesa "mando en casa"
13 - Centralita oleodinámica MEC 700/80 Ventil
con depósitos suplementarios
14 - Bloque de derivación de 6 vías
15 - Tope de parada en cierre
16 - Cerrojo
17 - Tope de parada en abertura
18 - Tablero de pulsadores Sech 15 interno a la verja
19 - Columna de sostén con dos orificios - 1,20 m
20 - Fotocélula proyector Difo 33 interna a la verja
21 - Transmisor radio Astro 40 Aut
22 - Fotocélula receptor Difo 33 interna a la verja
23 - Columna de soporte con un orificio - 0,75 mt

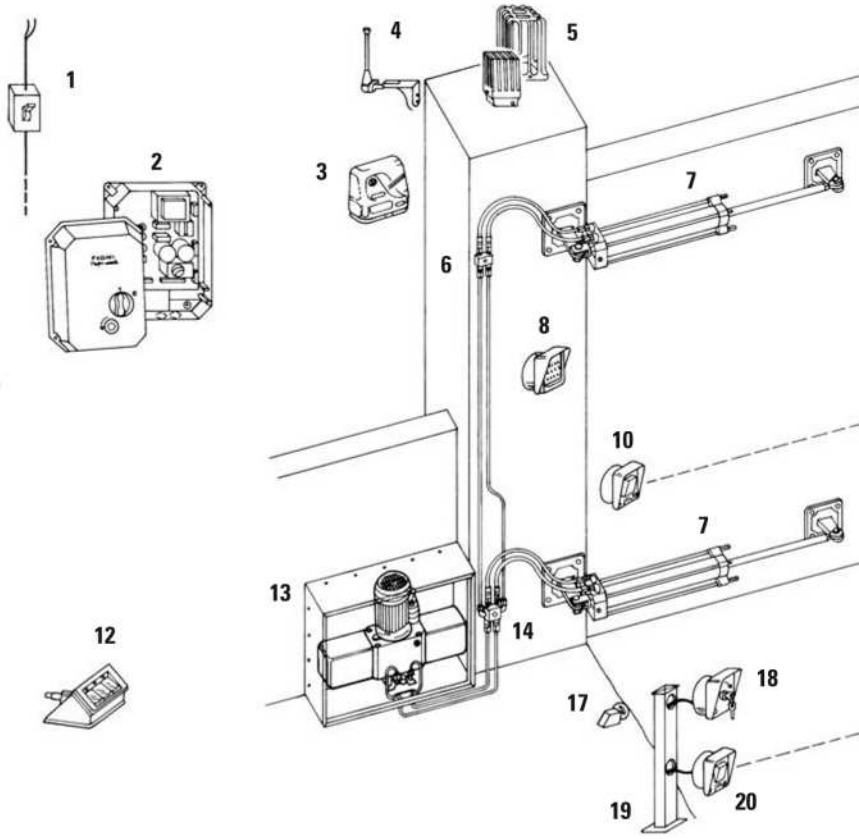

FIG. 24

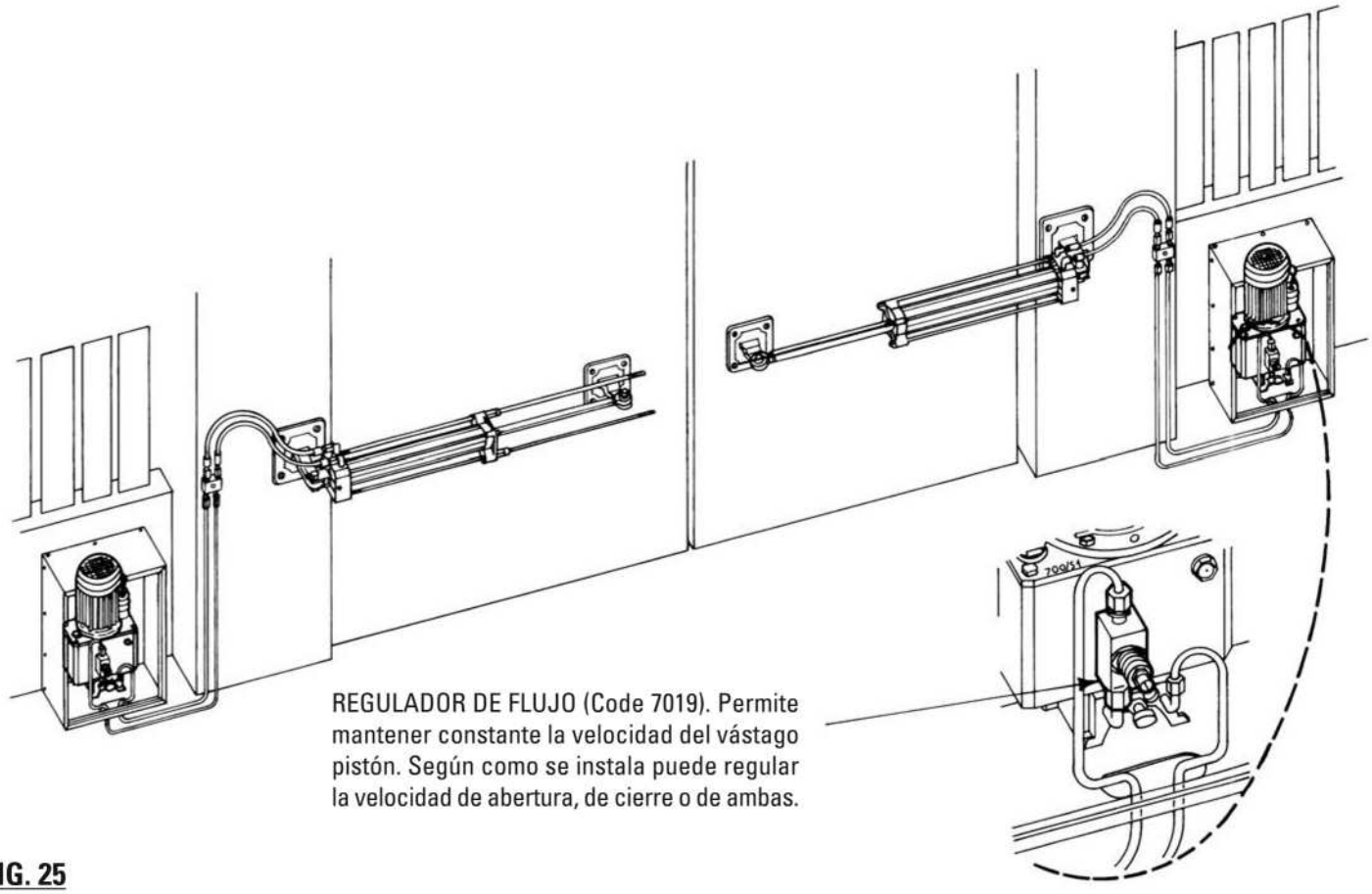

FIG. 25

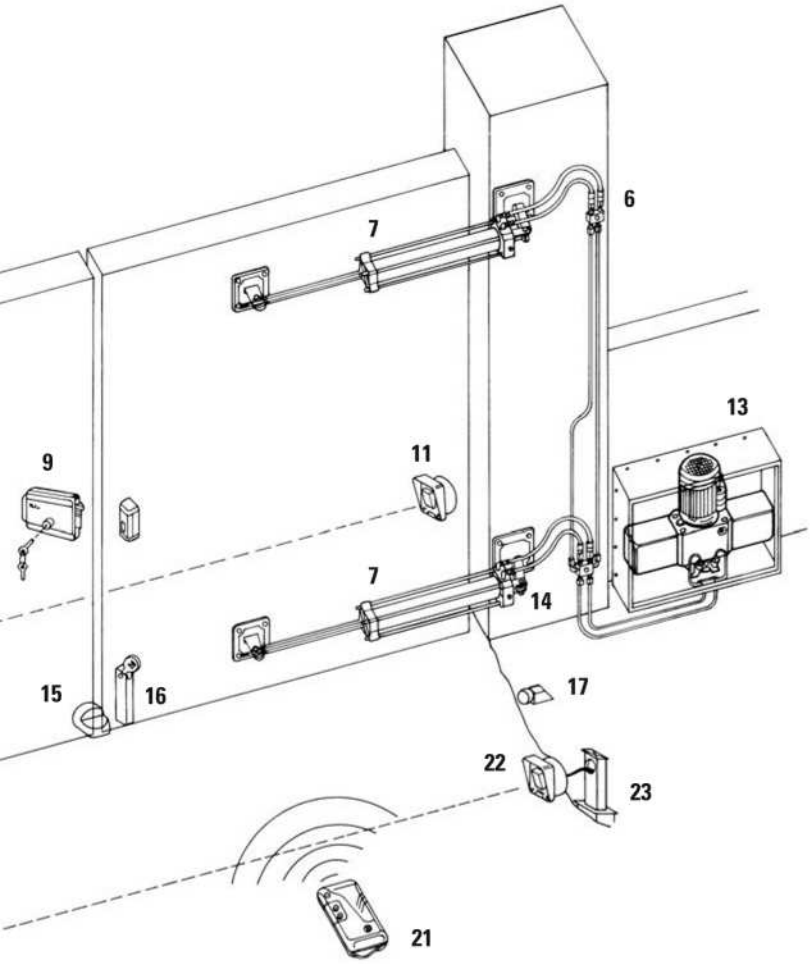

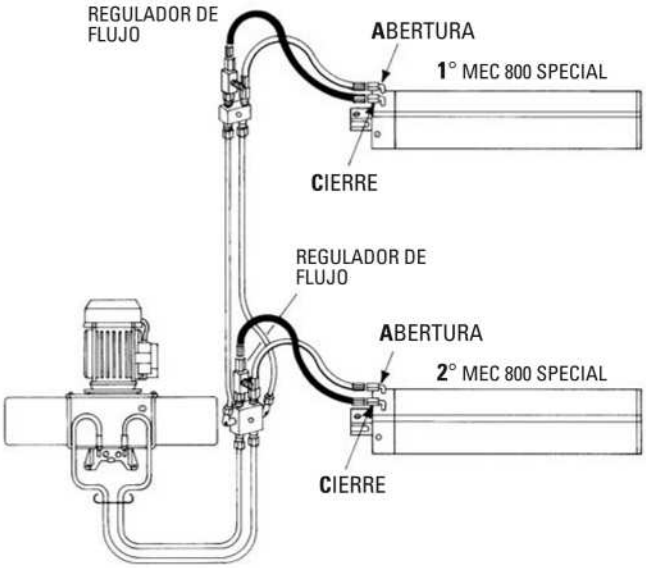

En la figura 26 se representa el esquema de instalación del regulador de flujo en dos pistones por hoja. En este caso se regula la velocidad de cierre para retardar la hoja.

FIG. 26

Si se trata de estructuras o bisagras de movimiento hojas de un tipo especial, como por ejemplo a la mitad del pilar, al borde y paralelo al pilar o con perforación en el perno de la misma asta, las cotas de instalación toman como referencia el centro del movimiento de la verja, en el eje vertical de rotación.

A partir de aquí se comienzan a realizar las conexiones eléctricas del programador electrónico siguiendo con atención los esquemas en dotación como lo muestra la Fig. 28. Una vez realizadas las conexiones se controla que toda la lógica del programador esté en fase con los diferentes retrasos hoja, se efectúan las primeras pruebas calibrando los temporizadores de trabajo, colocando la palanca n.3 del DIP-SWITCH B en automático a fin de comprobar que los tiempos sean los esperados. Poniendo la palanca n°3 en semiautomático se debe dar un impulso para abrir y un impulso para cerrar.

TODOS LOS APARATOS ELÉCTRICOS DEBEN CONECTARSE A TIERRA

Para abrir las dos hojas con una centralita oleodinámica sin bloqueo hidráulico y ante la falta de energía eléctrica, se abre la electrocerradura con la llave Fig. 13 - 15, y se empujan las hojas en abertura a mano de forma constante y progresiva.

Para la línea de corriente eléctrica que supere los 50 metros el cable debe poseer una sección de 2,5 mm².

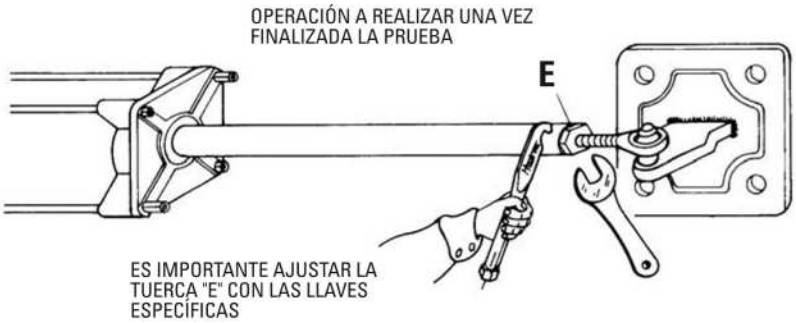

FIG. 27

PLACA DE IDENTIFICACIÓN

Advierte a las personas que se encuentran en las cercanías de un área automatizada y por lo tanto debe fijarse en un punto de la superficie móvil del portón y que esté bien visible.

SOPORTE PEQUEÑA FICHA DE RADIOMANDO

1ER CANAL

SUMINISTRO DE CORRIENTE 24 V

26 27 28

BORNE PARA CONEXION TABLERO DE PULSADORES PULIN 3

CUANDO ESTA PUESTO A CERO ANULA EL TIEMPO DE RETRASO

070 – + TIEMPO DE RETRASO HOJA EN CIERRE

08 + PAUSA

09 + TIEMPO DE FUNCIONAMIENTO ABRE Y CIERRA

MICROPROCESADOR

FADINI

FUSIBLE 630 mA

FUSIBLE Y INTERMITENTE 630 mA

FUSIBLE 1 AMPERIO PARA PROTECCION SALIDA 24 V BORNES NUM. 12-13

FUSIBLE 5 AMPERIOS

CONDENSADORES

12,5µF 12,5µF

DIP-SWITCH

B ON 1 2 3 4 5 6 7 8 ON OFF

1 2 3 4 5 6

1 2 3 4 5 6 7 8 9 10 11 12 13 14 15

16 17 18 19 20 21 22 23 24 25

COMUN COMUN

M1 M2

MOTORES ELECTRICOS MONOFASICOS

Cuando hay que emplear más pares de fotocélulas que aquellos admitidos, hay que utilizar un transformador auxiliar, instalado fuera del programador.

= FOTOCELULA 2º PAR = Contacto fotocélula interior N.C. (Normalmente Cerrado) que manda la función de no abertura cuando las fotocélulas están oscurecidas. En la fase cierre, invierte el sentido de marcha.

CONTACTO N.C. FOTOCELULAS

COMUN

CONTACTO PULSADOR ABRE N.A.

CONTACTO PULSADOR CIERRA N.A.

CONTACTO PULSADOR BLOQUEO N.C.

CONTACTO RADIO

COMUN

CERRADURA ELECTRICA

SALIDA SUMINISTRO DE CORRIENTE

LAMPARA TESTIGO 24V - 3W max.

SALIDA 24 Vca

Carga maxima admitida: Num. 2 pares de fotocélulas Num. 1 radiorecepter

CONTACTO DE SEGURIDAD N.C.

INTERMITENTE 230 V

230 V MONOFASICO

SUMINISTRO DE CORRIENTE

CONTACTO PARA PASO DE PEATONES: POR UN UNICO IMPULSO SE ABRE SOLO UNA HOJA

3 4

CON DOS IMPULSOS UNO TRAS OTRO SE ABREN AMBAS HOJAS

7 8

TODAS LAS MANIOBRAS, ABRIR, CERRAR INVERSIÓN DEMARCHA CONTACTO RADIO

N.B.
Para aplicaciones especiales, por ejemplo encendido de luces, cámaras de televisión, etc. Se tienen que usar Relés estáticos; con relés normales se crean interferencias con el microprocesador.

NOTA: ESTE PROGRAMADOR ESTA ENSAYADO UNICAMENTE PARA ABRIR VERJAS EQUIPADAS DE ACCESORIOS FADINI. NO OTORGAMOS GARANTIA ALGUNA PARA OTROS ACCESORIOS NI OTRAS APLICACIONES.

LED núm. 1 - Se ilumina cuando la ficha está bajo tensión

Dibujo Núm. **1643** FICHA DE BASE

3 4 5 6

26 27 28 3

N.A. N.C. N.A.

ABRE BLOQUEO CIERRA

CONEXION TABLERO DE PULSADORES "PULIN 3" CON LED DE SEÑALACION

FIG. 28

ABRE CIERRA

1 2 3 4 5 6 7 8 9 10 11 12 13

CAJA DE BORNES

STOP

CONEXION ELECTRICA TABLERO DE PULSADORES CON LLAVE SECH 15

COMUN

CONTACTO PULSADOR ABRE N.A.

CONTACTO PULSADOR CIERRA N.A.

CONTACTO PULSADOR BLOQUEO N.C.

FIG. 29

ESQUEMA DE CONEXIÓN Y REGULACIÓN DEL PROGRAMADOR ELECTRÓNICO

Una vez efectuadas todas las conexiones eléctricas, realizar las primeras pruebas de funcionamiento eléctrico, efectuando la regulación del temporizador de trabajo cuyo tiempo debe ser 4 - 5 segundos superior al tiempo de abertura de la hoja.

La regulación del "Dip-Switch" se programa según la necesidad, PALANCA n. 3 en posición **automático** (ON), para que al enviar el impulso al contacto 4 – 8, se abra y después de la pausa se cierre. Los tiempos de abertura, pausa y cierre se pueden regular mediante el potenciómetro a disposición. (Ver números 07, 08 y 09 del esquema n. 1643).

Por el contrario, con el interruptor n. 3 zona "B" en posición **semiautomático** (OFF), es necesario dar a los contactos 5-8 de la bornera un impulso para abrir y un impulso para cerrar. Con el contacto 7-8 bornera, incluso si el portón está en movimiento, se efectúan todas las maniobras de abertura, cierre y se invierte la marcha dando para cada operación un impulso, y se aconseja leer atentamente las instrucciones del programador para disponer de todas las funciones.

Los seis led posicionados en la tarjeta indican:

Led n. 1 Se ilumina cuando la tarjeta está en tensión.
Led n. 2 Fotocélula normalmente iluminada. Se apaga cuando hay un obstáculo.
Led n. 3 Abre: Se ilumina presionando el respectivo pulsador.
Led n. 4 Cierra: Se ilumina presionando el respectivo pulsador.
Led n. 5 Bloqueo: Normalmente está iluminado. Se apaga si es presionado el pulsador respectivo.
Led n. 6 Radio: Se ilumina a cada impulso de radiocomando o por pulsadores

MEDIDAS CARRERA

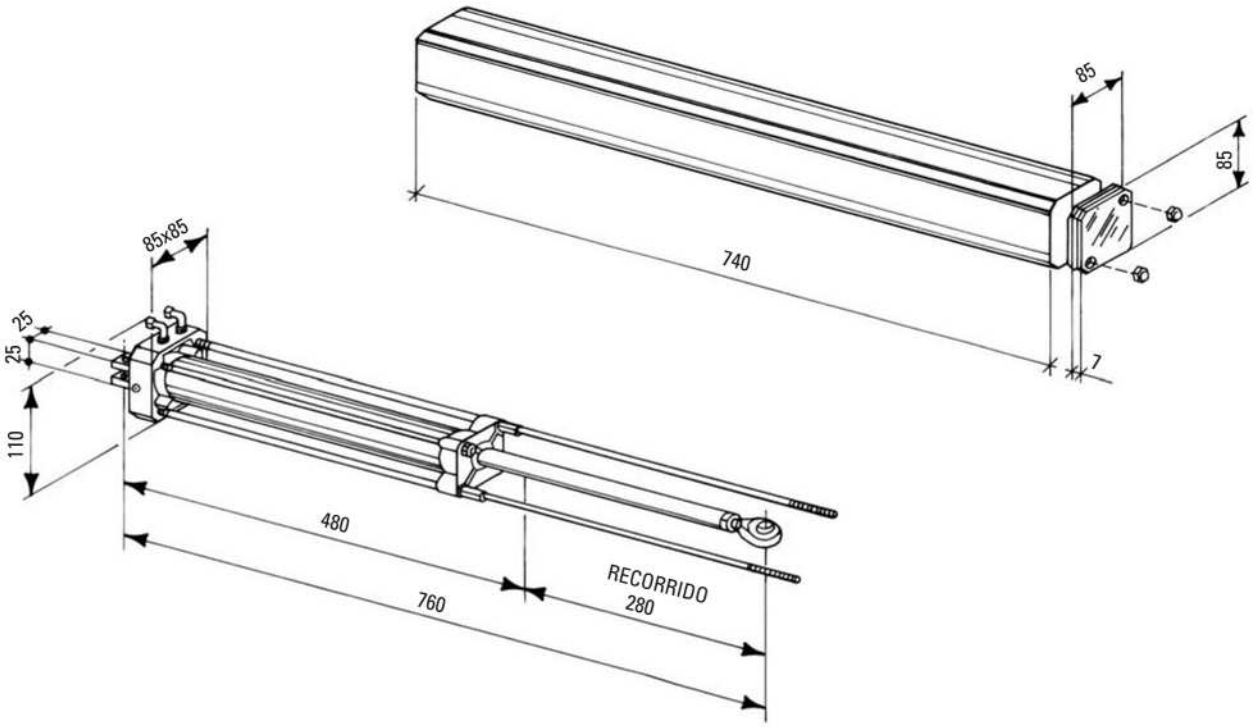

FIG. 30

DATOS TÉCNICOS

Pistón oleodinámico

Recorrido útil vástago.....280 mm
Diámetro émbolo.....50 mm
Diámetro vástago.....22 mm
Fuerza de tracción en abertura máx .....390 Kg
Fuerza de empuje en cierre máx.....490 Kg
Peso .....5,5 Kg
Medidas (largo x ancho x altura).....840x85x110 mm

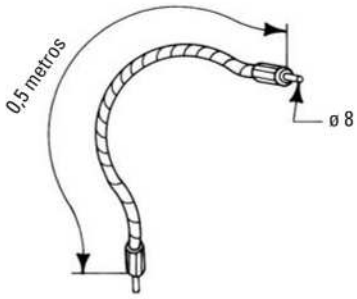

7018- Tubo flexible de 0,5 m

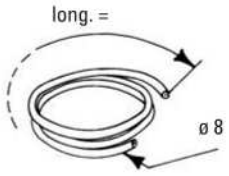

707 - Tubo de cobre ø 8, metros 4, Kg 1

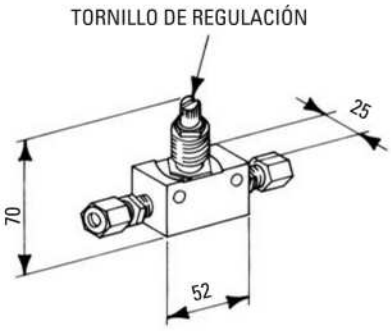

7019 – Regulador de flujo con racores

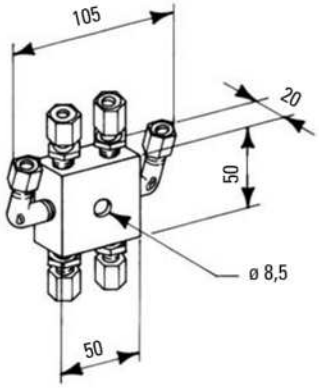

7038 - Bloque de derivación con racores de 6 vías

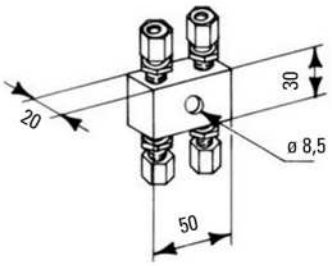

7013 - Bloque de derivación con racores de 4 vías

CE

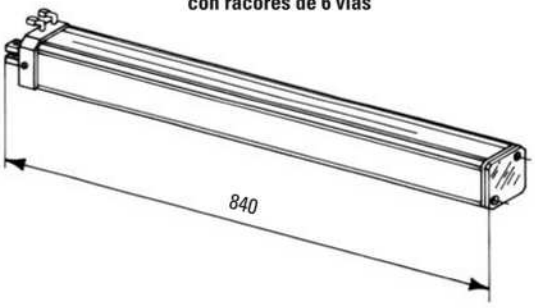

PISTÓN OLEODINÁMICO CON CAJA

Dib. N. **1108**

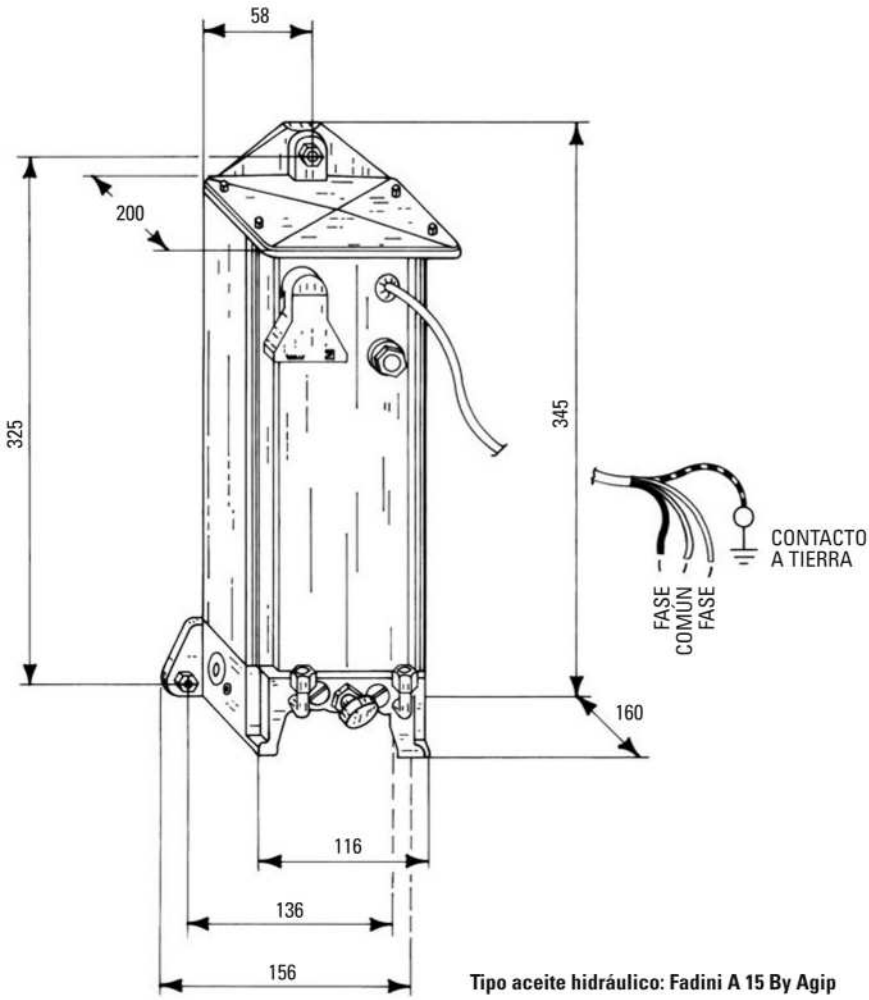

Tipo aceite hidráulico: Fadini A 15 By Agip

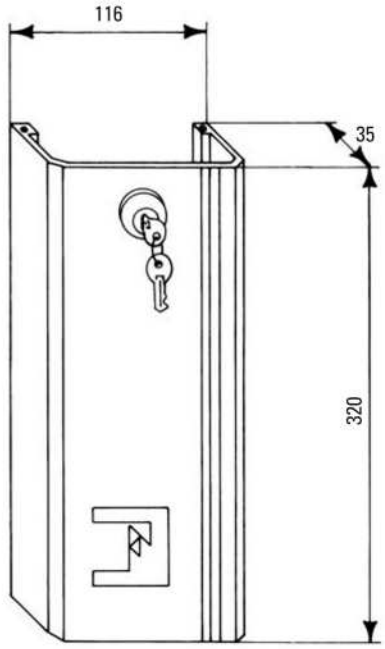

CAJA DE PROTECCIÓN

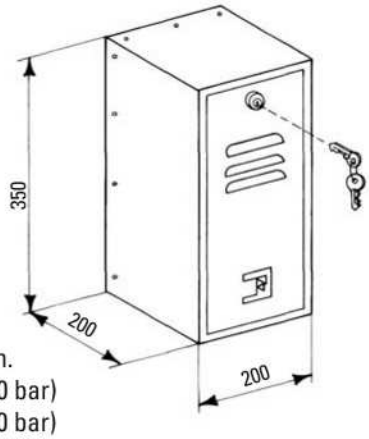

FIG. 31

DATOS TÉCNICOS

Motor eléctrico

Potencia de rendimiento.....0,24 KW (0,33 CV)
Tensión de alimentación.....230 V
Frecuencia .....50 Hz
Corriente absorbida.....2 A
Potencia absorbida.....400 W
Condensador.....12,5 μF
Velocidad de rotación del motor ..1˙350vueltas/min.
Servicio intermitente S3

Centralita hidráulica

Caudal bomba hidráulica P6.....1,60 ℓ/min.
Presión de ejercicio media .....2MPa (20 bar)
Presión máx. suministro bomba.....4MPa (40 bar)
Temperatura de ejercicio.....–20°C +80°C
Aceite hidráulico tipo .....OIL FADINI A 15 by AGIP
Contenedor depósito aceite .....0,95 dm^3
Peso estático centralita .....8 Kg
Grado de protección completo .....IP 673

Ciclo de servicio: 28 seg abertura - 30 seg pausa - 28 seg cierre
Tiempo de un ciclo completo .....86 s
Ciclos completos - Abertura - Pausa - Cierre .....N. 41/hora
Ciclos anuales con 8 horas de servicio al día .....N. 122˙000

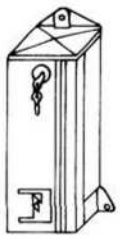

El Drive 700 Estru es una centralita que ocupa poco espacio y se adapta a cualquier zona en la cual se desee instalar. El motor eléctrico se encuentra disponible para diferentes versiones de tensión, de frecuencia y de número de vueltas para satisfacer cualquier tipo de exigencia del cliente, genera el movimiento rotativo en la bomba hidráulica de lóbulos, que distribuye a presión constante el aceite en el circuito hidráulico. Gracias a la eficiencia de la bomba hidráulica, la centralita es más silenciosa y fiable, con un rendimiento de trabajo elevado y el aceite invierte su sentido de marcha dentro del circuito sin generar ningún tipo de problema. El cuerpo de la válvula está preparado con válvulas de máxima presión, para regular el esfuerzo del pistón en abertura y en cierre, del ajuste de desbloqueo, para que el pistón esté libre a fin de permitir la abertura del portón en ausencia de corriente, y de orificios para la fijación. Gracias al tipo de fabricación y a los elementos empleados la centralita está completamente protegida contra el polvo, la intemperie y los pequeños golpes.

CE

CENTRALITA OLEODINÁMICA MEC 700/80 VENTIL

Motor eléctrico	*MONOFÁSICO*	*TRIFÁSICO*
Potencia de rendimiento	0,37 KW (0,5 CV)	0,37 KW (0,5 CV)
Tensión de alimentación	230 V	230/400 V
Frecuencia	50 Hz	50 Hz
Corriente absorbida	2,4 A	2,1/1,2 A
Potencia absorbida	510 W	575 W
Condensador	20 μF	
Velocidad de rotación motor	1˙350 vueltas/min.	1˙350 vueltas/min.
Servicio destellador	S3	S1

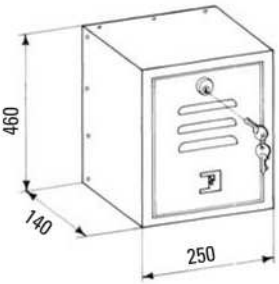

7016 - Armario de protección para centralita hidráulica MEC 700/80 VENTIL

Centralita hidráulica

Bomba hidráulica	P3	P6	P12
Caudal bomba hidráulica	0,85 ℓ/min.	1,60 ℓ/min.	3,10 ℓ/min.
Presión de ejercicio media	1MPa (10 bar)	2MPa (20 bar)	2MPa (20 bar)
Pres. máx. suministro bomba	3MPa (30 bar)	4MPa (40 bar)	4MPa (40 bar)
Temperatura de ejercicio	–20°C +80°C		
Aceite hidráulico tipo	OIL FADINI A 15 by Agip		
Contenedor depósito aceite	2 dm³		
Peso estático centralita	10 Kg		
Grado de protección completo	IP 54		

Ciclo de servicio (bomba hidráulica - P6):
28 seg Abertura - 30 seg. Pausa - 28 seg Cierre
Tiempo de un ciclo completo.....86 s
Ciclos completos: Abertura - Pausa - Cierre .....N. 41/hora
Ciclos anuales con 8 horas de servicio al día.....N. 122˙000

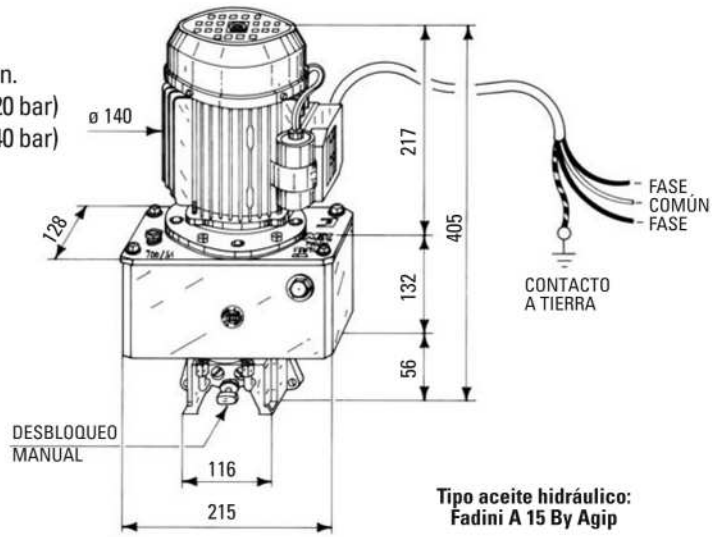

Tipo aceite hidráulico: Fadini A 15 By Agip

FIG. 32

Centralita hidráulica con depósitos suplementarios

Bomba hidráulica	P16
Caudal bomba hidráulica	3,90 ℓ/min.
Presión de ejercicio media	2MPa (20 bar)
Presión máxima suministro bomba	4MPa (40 bar)
Temperatura de ejercicio	–20°C +80°C
Aceite hidráulico tipo	OIL FADINI A 15 by Agip
Peso estático centralita	16 Kg
Grado de protección completo	IP 54
Capacidad aceite	4,5 litri
Suplemento de vacío	2,5 litri

Ciclo de servicio: 12 seg Abertura - 30 seg. Pausa - 12 seg Cierre
Tiempo de un ciclo completo.....54 s
Ciclos completos: Abertura - Pausa - Cierre.....N. 66/hora
Ciclos anuales con 8 horas de servicio al día .....N. 194˙000

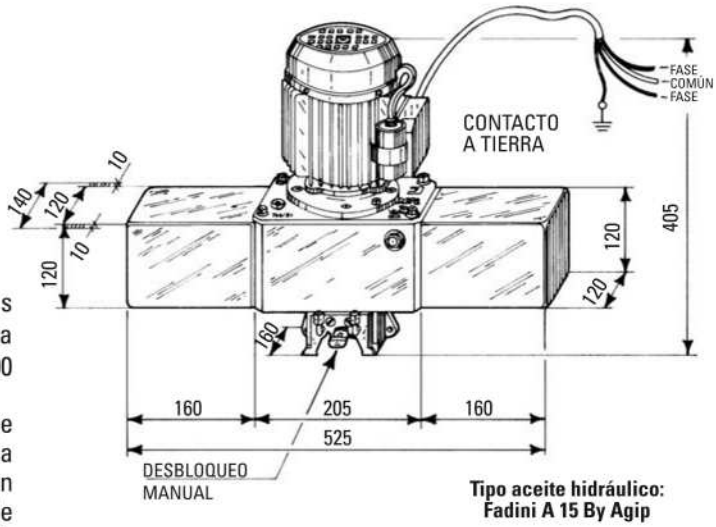

Tipo aceite hidráulico: Fadini A 15 By Agip

FIG. 33

El Mec 700/80 Ventil es la nueva centralita hidráulica con bomba "de lóbulos", silenciosa en su funcionamiento y que mantiene siempre la presión del aceite a 40 bar en servicio continuo. El motor eléctrico con ventilación forzada constante con sus 1350 vueltas/minuto, puede soportar un servicio continuo de maniobras derecha/izquierda sin sufrir variaciones de presión del aceite. El acople motor/bomba se establece mediante una junta elástica fija entre los dos árboles de rotación. Soporta los contragolpes debidos al sentido de rotación del motor eléctrico para introducir el aceite bajo presión o a la derecha o a la izquierda del circuito hidráulico. El cuerpo válvulas que hace de base y la fijación del motor eléctrico/bomba se compone de dos válvulas de máxima presión y de un bloque cilíndrico con cursor. Éste tiene la función de realizar el bloqueo hidráulico bi-direccional en ambos sentidos del recorrido del aceite bajo presión. Entre estos se encuentra el desbloqueo manual que libera el circuito hidráulico cuando el motor eléctrico está apagado (en reposo) para maniobrar libre de cualquier impedimento debido al aceite bajo presión. La misma válvula de base puede estar sin bloqueo hidráulico en los dos sentidos de movimiento, preparándola técnicamente durante la fabricación con los diferentes artículos que la componen. Se dispone de tres tipos de bomba de lóbulos con sus respectivos distanciadores para conseguir diferentes caudales (en litros) del fluido bajo presión.

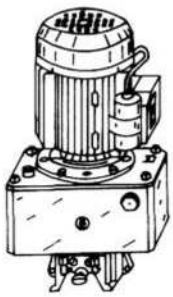

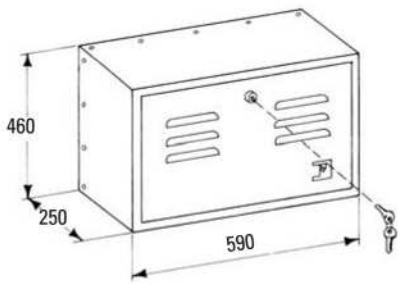

7025 - Armario para centralita con depósitos suplementarios

CE

drive700 ESTRU

CENTRALITA OLEODINÁMICA

Placa autoadhesiva del motor eléctrico

MEC 700/80 VENTIL

CENTRALITA OLEODINÁMICA

Placa autoadhesiva del motor eléctrico

Meccanica Fadini propone el programador **ELPRO 13 CEI** por su adecuada instalación acorde con la normativa vigente. El programador "ELPRO 13" incorpora todas las funciones hoy requeridas para una verja del tipo de batiente en las situaciones más singulares.

Las funciones adicionales presentes con respecto a un programador tradicional tipo Elpro 9 (dib. n. 1310) son: posibilidad de funcionamiento con "golpe de ariete", servicio de una sola hoja peatonal además de la posibilidad de bloquear la carrera del portón manteniendo presionada la tecla radio.

De entre las funciones y mejoras incluidas en el programador "ELPRO 13" que cumplen con la normativa europea vigente se encuentran: el bloqueo de la tapa y la desconexión de la tensión, en caso de ser necesario quitar la tapa del programador.

Elpro *13* **CEI**

MONOFASICO

INTERRUPTOR EN TAPA OBLIGADO

MEC 800 SPECIAL

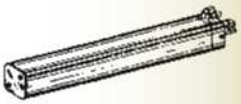

ADVERTENCIAS

- Es necesario cumplir cuanto descrito en este libreto de instrucciones - comprobar que los datos en la placa del motor eléctrico sean los mismos que los de la red de distribución.
- Destinar los materiales del embalaje como: cartón, nylon y poliestireno a empresas especializadas en la recuperación de desechos.
- Desconectar el interruptor general antes de abrir la tapa del armario de protección de la centralita oleodinámica.
- Todo el automatismo debe estar conectado a tierra, mediante cable eléctrico de color amarillo / verde con su símbolo.
- Se aconseja leer atentamente las normas, las sugerencias y las observaciones indicadas en el libreto en "Normativas de seguridad".
- Si se extrae el actuador es necesario hacer llegar el aceite dentro del depósito de la centralita utilizando el desbloqueo hidráulico; si se quita también la centralita, para mantenimiento ordinario, tapar las juntas para que no salga el aceite durante el transporte.

La Marca "CE" certifica que el automatismo cumple los requisitos esenciales de las Normativas Europeas art. 10 CEE 73/23, que se refieren a la declaracióne del fabricante conforme a los artículos pertenecientes a las normas ISO 9000=UNI EN 29000. INSTALACIÓN SEGÚN LAS NORMAS DE SEGURIDAD EN 12453, EN 12445.

CE **MARCA EUROPEA QUE ACREDITA LA CONFORMIDAD A LOS REQUISITOS ESENCIALES DE LA DIRECTIVA 98/37/CE**

- DECLARACIÓN DE CONFORMIDAD
- NORMATIVAS DE SEGURIDAD
- NORMAS EN 12453, EN 12445
- NORMAS CEI EN 60204-1
- CERTIFICADO DE GARANTÍA A PETICIÓN DEL CLIENTE

El desarrollo de MECCANICA FADINI siempre se ha basado en la garantía de calidad da sus productos y, en la existencia da un sistema de "CONTROL TOTAL DE LA CALIDAD" que garantiza el mantenimiento en el tiempo de los niveles de calidad y una actualización constante da acuerdo con las Normas Europeas en el marco de un proceso de mejora continua.

FADINI®
el abre verjas
Made in Italy

Timbro installador

El fabricante se reserva el derecho de aportar modificaciones al producto sin un aviso previo.

meccanica FADINI® s.n.c.
FABRICA AUTOMATISACIONES VERJAS

Via Mantova, 177/A - 37053 Cerea (Verona) Italy - Tel. +39 0442 330422 r.a. - Fax +39 0442 331054 - e-mail: info@fadini.net - www.fadini.net

6-2005 Lineagrafica.it

FADINI
el abre verjas

A·D·S AUTOMATIC DOOR SPECIALISTS
Puertas & Portones Automáticos, S.A. de C.V.
¡Nuestra pasión es la Solución!....

»OPERADOR ELECTROMECANICO CORREDIZO MOD.MEC-800.

A·D·S AUTOMATIC DOOR SPECIALISTS

Puertas & Portones Automaticos, S.A. de C.V.

¡Nuestra pasión es la Solución!....

V09.18

(229) 288-1552
portonesautomaticos@adsver.com.mx
portonesautomaticos@prodigy.net.mx

RESIDENCIAL COMERCIAL INDUSTRIAL

MEMBER IDA International Door Association